Bambi Racer

Дитячий автомобіль на радіокеруванні

M 4055

ІНСТРУКЦІЯ

з експлуатації



Для більш ефективного захисту Вашої дитини перед початком використання виробу уважно ознайомтесь з інструкцією та дотримуйтесь її.
Збережіть інструкцію для подальшого використання.

СПЕЦИФІКАЦІЯ

Вік дитини	від 6 років
Максимальне навантаження	30 кг
Зарядний пристрій	вихід постійного току 24V
Мотор	180W
Батарея	12V
Швидкість	13-15.5км/год
Запобіжник	17A

КОМПЛЕКТАЦІЯ

№	Деталь	Кіль-сть	№	Деталь	Кіль-сть
1	Корпус	1	8	Зарядний пристрій	1
2	Кермо	1	9	Сидіння	2
3	Бічні дзеркала	2	10	Комплект гвинтів	1
4	Вітрове скло	1	11	Інструкція	1
5	Передні колеса	2	A	Універсальний ключ	1
6	Ведучі колеса	2	B	Гайковий ключ	1
7	Ковпаки	4	C	Гвинт з пласкою голівкою 4*12	4

Уважно перевірте комплектацію під час розпакування.



ЗБІРКА

Деякі деталі автомобіля мають бути встановлені з обох сторін

Увага!
Збірка автомобіля має здійснюватися лише дорослими.
Щоб не допустити травм дітей дрібними деталями, зберігайте всі деталі та пакети в недоступному для дітей місці.

УСТАНОВКА ПЕРЕДНІХ КОЛІС

Встановіть колеса на передню вісь та зафіксуйте за допомогою гвинтів.

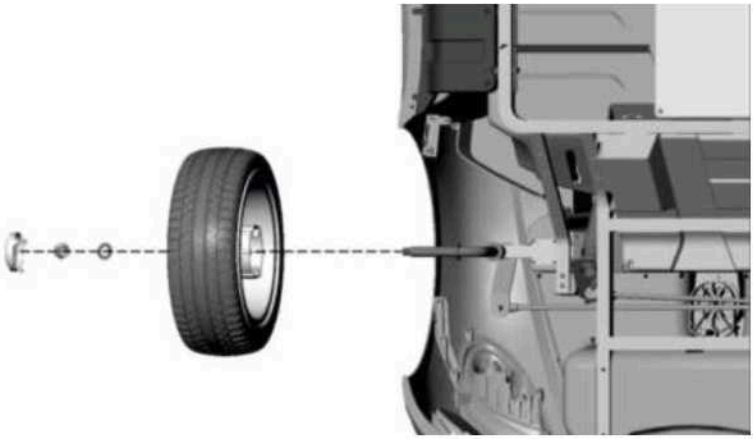

УСТАНОВКА ЗАДНІХ КОЛІС

Встановіть колеса на задню вісь та зафіксуйте її за допомогою гвинтів.

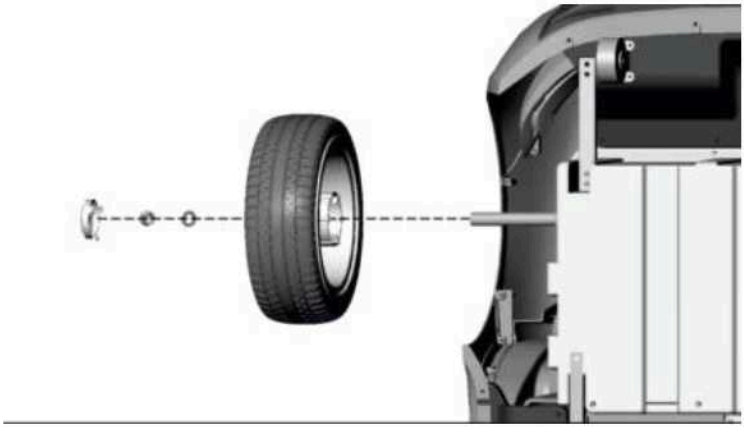

УСТАНОВКА КЕРМА

Встановіть кермо на рульову вісь. Відрегулюйте висоту рульової вісі та затягніть гвинти, щоб зафіксувати її. Помістіть кришку рульового колеса на колесо та натисніть, щоб зафіксувати її. Помістіть кришку рульового колеса на колесо та натисніть на неї для блокування.



УСТАНОВКА БІЧНИХ ДЗЕРКАЛ, ВІТРОВОГО СКЛА ТА СИДІННЯ

Вставте бічні дзеркала в пази на корпусі автомобіля та натисніть для повної фіксації.



Вставте вітрове скло в пази на корпусі автомобіля та натисніть для повної фіксації.



Встановіть сидіння та зафіксуйте за допомогою гвинтів.



КАПОТ, ПІДКЛЮЧЕННЯ АКУМУЛЯТОРА

A. Капот можна відкрити та закрити за допомогою гайкового ключа автомобіля.

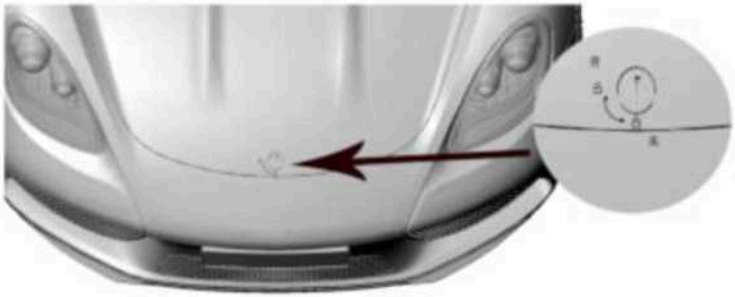

B. У відкритому положенні використовуйте підтримуючі штанги.



C. Підключіть дроти автомобіля до відповідних клем акумулятора.

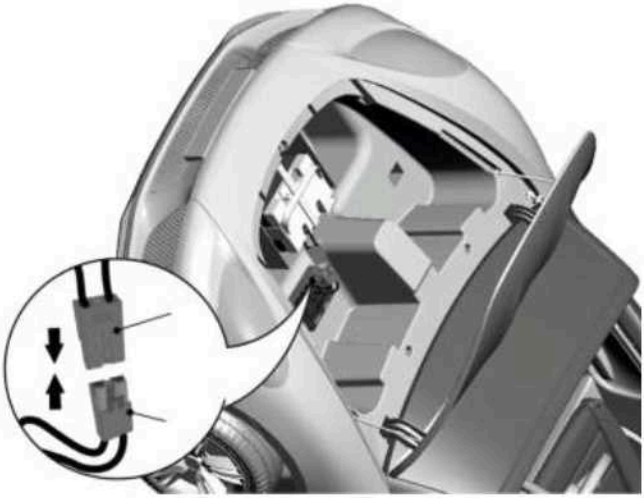

ЗАПОБІЖНІ ЗАХОДИ ПРИ ВИКОРИСТАННІ АКУМУЛЯТОРА

1. Зарядку акумулятора повинні здійснювати лише дорослі.
2. Не перезаряджайте акумулятори, які не призначені для перезарядки.
3. Для перезарядки акумулятор повинен бути витягнутий з автомобіля.
4. Завжди дотримуйтесь полярності.
5. Уникайте короткого замикання.

ОПИС ФУНКЦІЙ

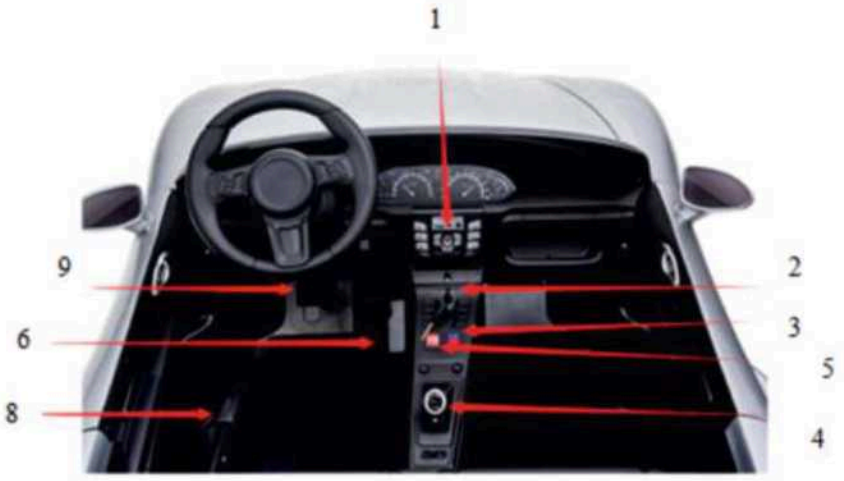

1. Центральна багатофункціональна панель
2. Перемикач живлення: вмикання\вимикання
3. Перемикач швидкості
4. Перемикач руху: вперед-нейтральний-назад
5. Перемикач світла автомобіля
6. Педаль газу: натиснути для руху, відпустити для повільного зупинення.
7. Дверний перемикач для блокування\відкривання дверей
8. Ручне гальмо: ручне гальмо автомобіля при парковці
9. Педаль гальма: педаль гальмування автомобіля при парковці.

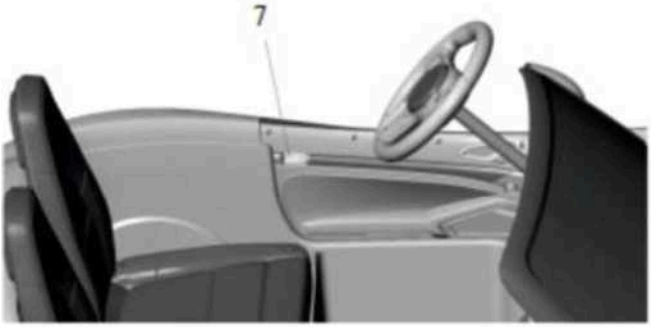

ОПИС ФУНКЦІЙ

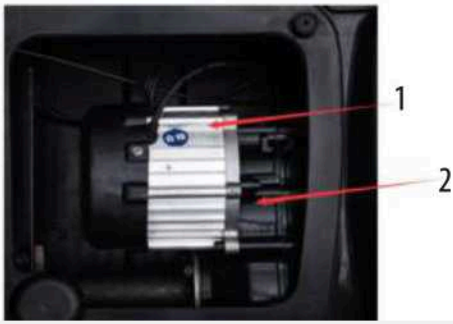

1. Безщітковий двигун
2. Диференційне обладнання

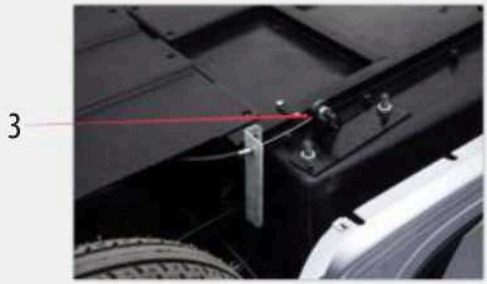

3. Кабель ручного гальмування

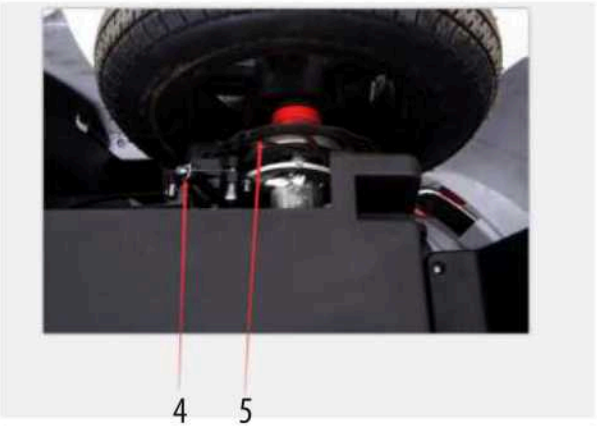

4. Гальма
5. Гальмівний диск

ОПИС ФУНКЦІЙ

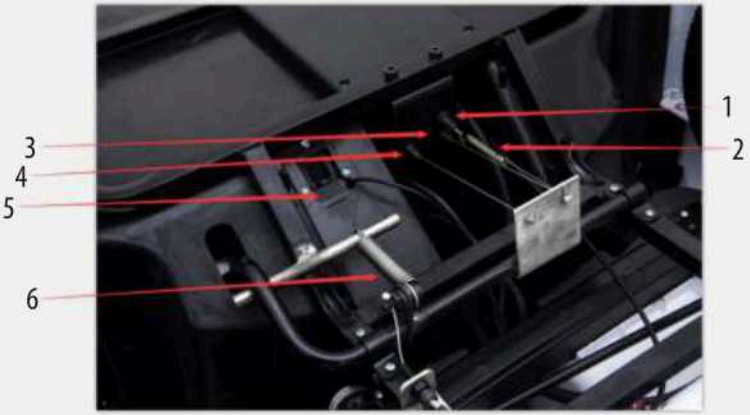

1. Перемикач живлення
2. Перемикач живлення спрінт
3. Регулювання лівого гальма
4. Регулювання правого гальма
5. Перемикач педалі Holzer
6. Повертаюча пружина педалі гальма

ЦЕНТРАЛЬНА БАГАТОФУНКЦІОНАЛЬНА ПАНЕЛЬ

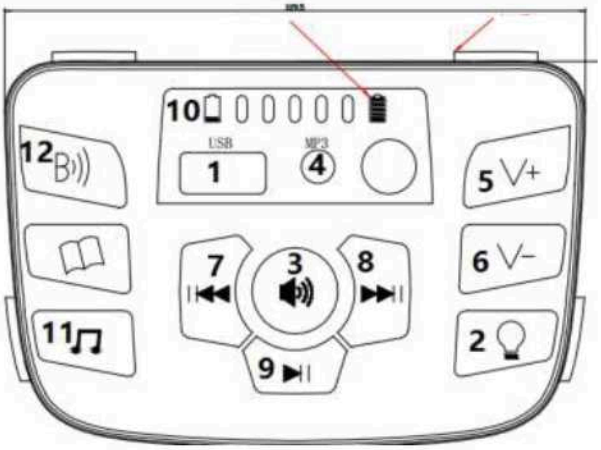

1. USB-порт
2. Світло
3. Сигнал
4. Порт MP3
5. Збільшення звуку
6. Зменшення звуку
7. Попередня композиція
8. Наступна композиція
9. Відтворення\Пауза
10. Індикатор потужності
11. Музика
12. Блютуз

ЗАРЯДКА АКУМУЛЯТОРА

При зарядці вимикачі живлення повинні бути вимкнені.
Тривалість першого заряджання 4-6 годин, але не більше 10 годин.
Якщо швидкість автомобіля уповільнюється, значить акумулятор розряджається, зарядіть його.

Тривалість повторної зарядки 8-12 годин, але не більше 20 годин.

1. Вставте штекер зарядного пристрою в гніздо для зарядки, яке знаходиться на приладовій панелі.
2. Підключіть зарядний пристрій до мережевої розетки.
3. Після повної зарядки акумулятора відключіть зарядний пристрій. Зарядку акумулятора повинні проводити тільки дорослі. Якщо автомобіль не буде використовуватися протягом довгого часу, рекомендується зарядити акумулятор повністю, потім проводити зарядку 1 раз на місяць. Це подовжить строк дії акумулятора.





ЗАПОБІЖНІ ЗАХОДИ ПРИ ВИКОРИСТАННІ АКУМУЛЯТОРА

Щоб уникнути пожежі використовуйте тільки зарядні пристрої та джерела живлення, вказані виробником, забороняється використовувати інші марки зарядних пристроїв та джерел живлення, в іншому випадку може відбутись пожежа та вибух.
Не використовуйте зарядний пристрій та акумулятор в інших виробах, інакше може відбутись перегрівання та призвести до загоряння та вибуху.
Завжди тримайте акумулятор сухим. Не піддавайте його впливу води.
При зарядці акумулятор виробляє шкідливі гази та має гострий запах.
Категорично забороняється курити поблизу акумуляторної батареї. Акумулятор повинен заряджатись в добре провітрюваному ту сухому приміщенні.
Не відкривайте акумулятор та зарядний пристрій.
Перевірте зарядний пристрій перед зарядкою. Якщо є будь-які пошкодження, не використовуйте його, поки він не буде відремонтований.
Якщо акумулятор нагрівається під час процесу заряджання, це нормально, але його слід перевірити, якщо температура надто висока.

ЗАПОБІЖНИК

Автомобіль оснащений автоматичним запобіжником, який вимкне живлення при перевантаженні, а потім через секунд 15-20 перезапустить з'єднання. Щоб уникнути вимкнення запобіжника не перевантажуйте автомобіль, максимальна вага складає 30 кг. Не допускайте попадання іншої рідини в ланцюг, акумулятор. Не змінюйте систему проводки.

ЗАПОБІЖНІ ЗАХОДИ

1. Автомобіль розрахований на одну дитину від 6 років та витримує максимальне навантаження 30 кг.
2. Щоб уникнути пошкодження редуктора та механізмів автомобіля уникайте перевантаження дитячого транспорту.
3. Не дозволяйте дітям кататися удвох, перевозити вантаж або буксирувати.
4. Під час водіння використовуйте захисний шолом. Не дозволяйте дитині вставати з сидіння під час руху.
5. Не дозволяйте дитині стосуватися коліс.
6. Не змінюйте різко напрям руху автомобіля.
7. Не допускається катання дорослих.
8. Автомобіль дозволяється використовувати тільки під наглядом дорослих.
9. Перед кожним виїздом переконайтесь, що всі деталі в автомобілі справні.
10. Щоб не допустити травм дітей дрібними деталями, зберігайте всі деталі та пакети в недоступному для дітей місці.
11. Не рекомендується використовувати автомобіль на проїжджій частині, схилах, та інших небезпечних місцях.
12. Автомобіль дозволяється використовувати в теплу суху погоду. Уникайте дощу та прямого контакту з водою.
13. Своєчасно очищуйте автомобіль від пилу та бруду. Допускається чистка сухою або ледь вологою тканиною без використання абразивних чистячих засобів.
14. Для змащення рухомих деталей, коліс та елементів керування використовуйте легкі мастила.
15. Контакти підключення живлення не повинні бути замкнені накоротко.
16. Перед використанням перевіряйте місця фіксування деталей.
17. Автомобіль слід зберігати подалі від джерел тепла, щоб уникнути пошкодження пластикових деталей

ТЕХНІЧНІ НЕПОЛАДКИ ТА ЇХ УСУНЕННЯ

Проблема	Причина	Усунення проблеми
Автомобіль не рухається	1. Акумулятор розряджений. 2. Спрацював запобіжник. 3. Недостатній контакт із акумулятором. 4. Акумулятор несправний. 5. Погано зафіксовані колеса.	1. Підзарядіть акумуляторну батарею. 2. Не використовуйте автомобіль протягом декількох хвилин або замініть запобіжник. 3. Закріпіть щільніше роз'єми акумуляторної батареї. 4. Перевірте справність акумулятора. 5. Підкрутіть гайки.
Акумуляторна батарея не заряджається	1. Роз'єми акумулятора не зафіксовані. 2. Відсутність електрики в мережі. 3. Зарядний пристрій несправний. 4. Запобіжник несправний	1. Зафіксуйте роз'єми. 2. Спробуйте підключити зарядний пристрій до мережі пізніше. 3. Замініть зарядний пристрій. 4. Перевірте і замініть запобіжник
Дія акумулятора нетривала	1. Недостатній заряд акумулятора. 2. Колеса забруднені. 3. Автомобіль перевантажений	1. Необхідно заряджати акумулятор своєчасно. 2. Очистіть колеса. 3. Не перевантажуйте автомобіль
Автомобіль їде надто повільно	1. Акумулятор розряджений. 2. Колеса забруднені. 3. Автомобіль перевантажений.	1. Необхідно зарядити акумулятор своєчасно. 2. Очистіть колеса. 3. Не перевантажуйте автомобіль
Акумулятор нагрівається і шумить під час зарядки	1. В акумуляторі відбувається хімічна реакція.	1. Така реакція характерна для процесу зарядки акумулятора.
Низький рівень зарядки	1. Акумулятор несправний. 2. Відсутність електрики в мережі. 3. Автомобіль перевантажений. 4. Поверхня, на якій знаходиться автомобіль, нерівна.	1. Замініть акумулятор. 2. Спробуйте під'єднати до мережі пізніше. 3. Не перевантажуйте автомобіль. 4. Використовуйте автомобіль тільки на рівній поверхні.

***Комплектація може відрізнятися від заявленої**

Бажаємо вам приємного використання!

Більше моделей на сайті igrushki7km.com.ua:

- Дитячі легкові електромобілі
- Дитячі електромобілі Porsche
- Усі дитячі електромобілі