Дитячий джип на радіокеруванні

JJ2022

ІНСТРУКЦІЯ

з експлуатації

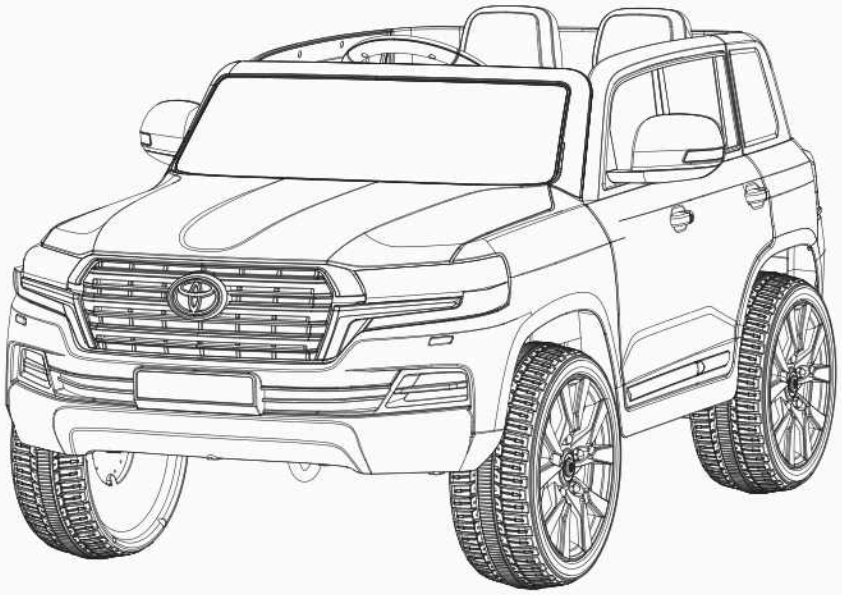

Рекомендований вік дитини **від 3-х років**
Максимальне навантаження **30 кг**

Для більш ефективного захисту Вашої дитини перед початком використання виробу уважно ознайомтесь з інструкцією та дотримуйтесь її.
Збережіть інструкцію для подальшого використання.

СПЕЦИФІКАЦІЯ

Зарядний пристрій:	Вхід: 110-220V, Вихід: 12V1000mA
Швидкість:	3-5 км/год
Батарея:	1*12V7AH
Мотор:	2*35W
Тривалість заряджання:	8-12 год
Розмір:	125*73,5*58см

СХЕМА КОМПЛЕКТУЮЧИХ

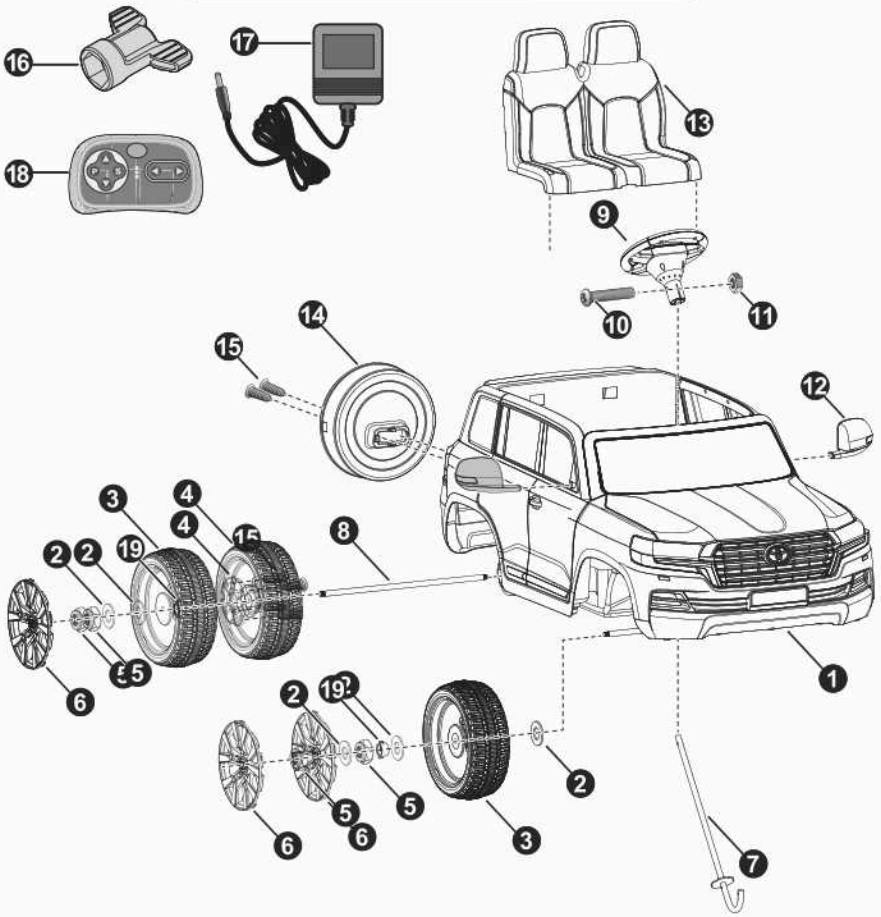

КОМПЛЕКТАЦІЯ

1. Корпус - 1
2. ШайбаØ12 - 6
3. Переднє колесо - 2
4. Заднє колесо - 2
5. Гайка - 4
6. Ковпак - 4
7. Рульова вісь - 1
8. Задня вісь - 1
9. Кермо - 1
10. Бовт М5*35 - 1
11. ГайкаØ5 - 1
12. Дзеркала заднього виду - 2
13. Сидіння - 1
14. Багажник- 1
15. Бовт Ø4*16 - 2
16. Торцевий ключ - 2
17. Зарядний пристрій - 2
18. Пульт керування - 1
19. Втулка - 4

Для складання необхідні:



гайковий ключ



плоскогубці

СКЛАДАННЯ

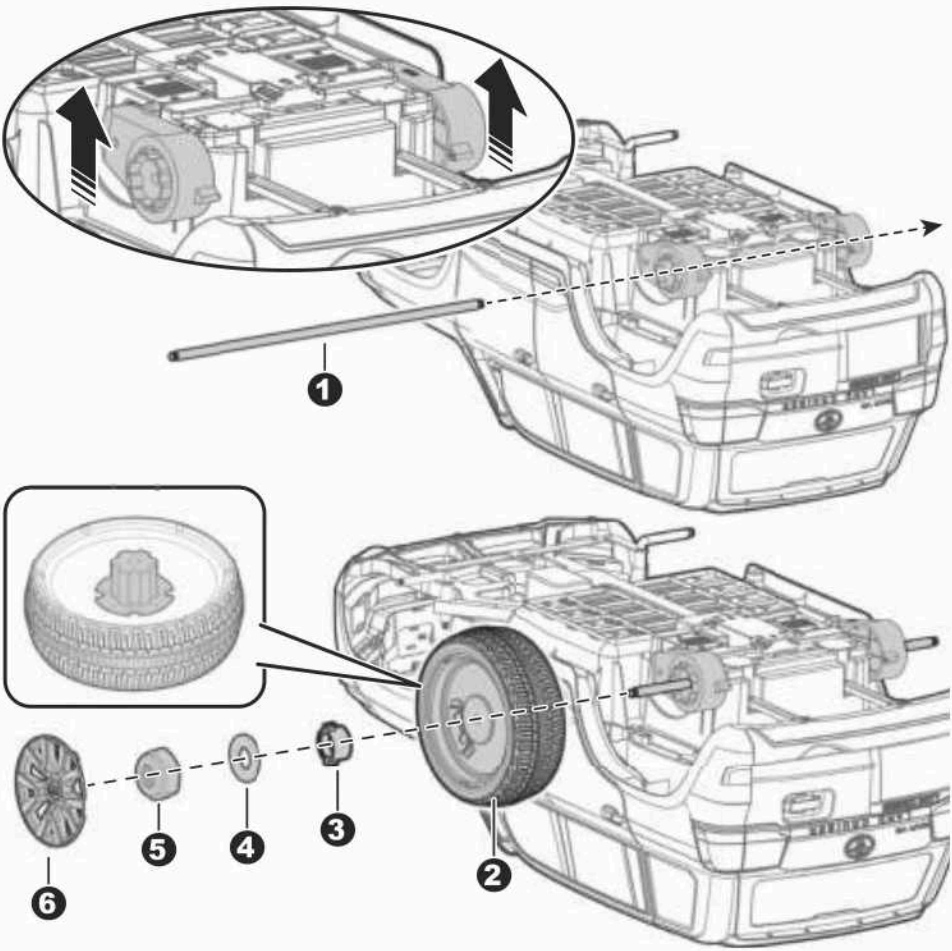

1. Установка задніх коліс: Зніміть усі запчастини із задньої осі. Переверніть позашляховик.

- Підніміть редуктори так, щоб отвори були поєднані з отворами корпусу та вставте задню вісь.
- Одягніть заднє колесо.
- Одягніть втулку та поєднайте з виступами на колесі.
- Одягніть шайбу Ø12.
- Затягніть гайку за допомогою торцевого ключа. Не перетягніть! Повторіть процедуру для другого колеса.

УВАГА: в комплекті надано додатковий торцевий ключ для того, щоб одночасно фіксувати друге колесо і затягнути гайку максимально щільно.

· Одягніть ковпаки

СКЛАДАННЯ

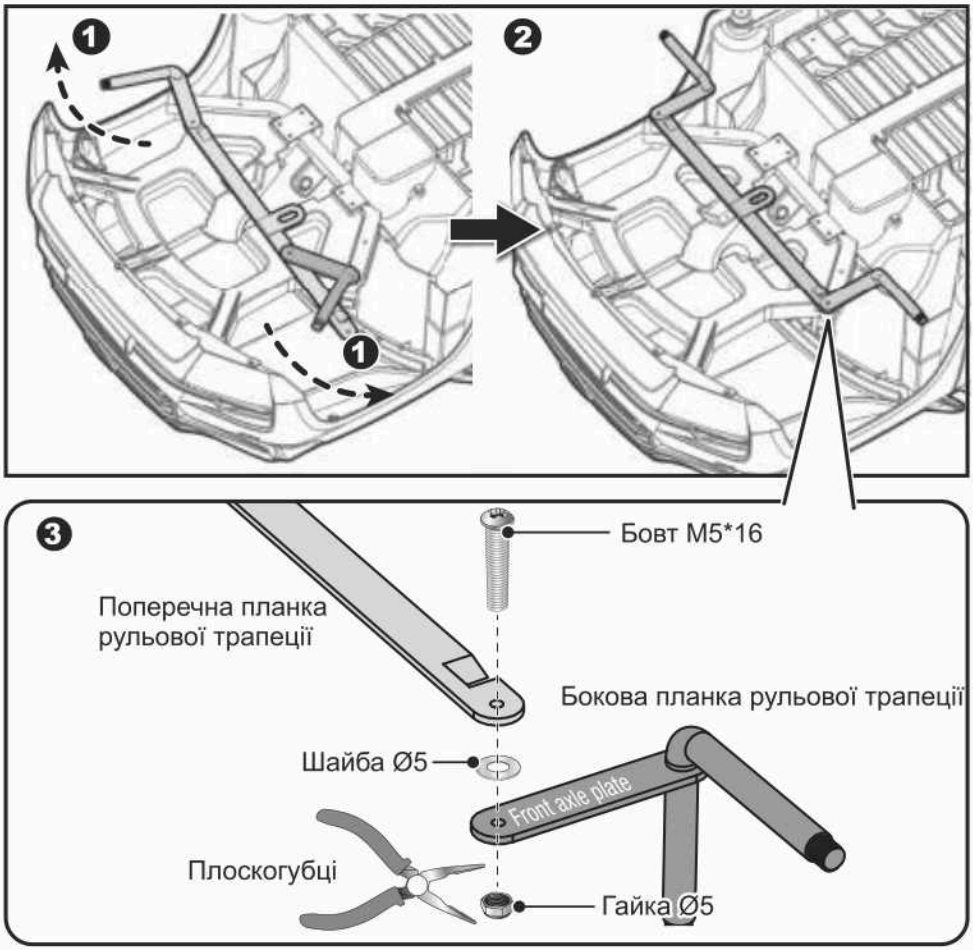

2. Установка передньої осі:
Зріжте пластикові фіксатори на передній осі.
Налаштуйте передню вісь так, як показано на рисунку 1 та 2.
Зніміть бовт M5*16, шайбу Ø15 та гайку Ø5 з основної планки осі, як показано на рис. 3. Після встановлення у правильне положення згідно з малюнком 2 вставте бовт M5*16, шайбу Ø15 та гайку Ø5 назад у отвір та затягніть гайку за допомогою плоскогубців. Мал.3.

СКЛАДАННЯ

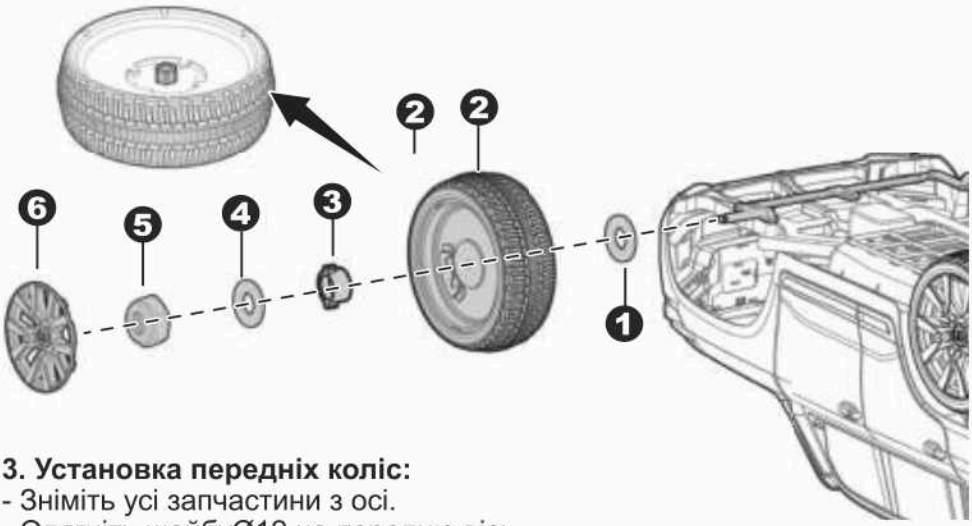

3. Установка передніх коліс:
- Зніміть усі запчастини з осі.
- Одягніть шайбуØ12 на передню вісь.
- Одягніть переднє колесо.
- Одягніть втулку та поєднайте з виступами на колесі.
- Одягніть шайбу Ø12.
- Затягніть гайку за допомогою торцевого ключа. Чи не перетягніть!
- Повторіть процедуру другого колеса.
- Одягніть ковпаки

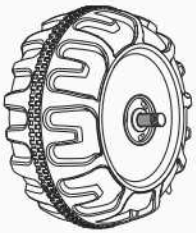

УВАГА! Після складання будь-якого колеса на осі, будь ласка, перевірте зазор між різьбленням гвинта і складним елементом (див. малюнок нижче). Якщо зазор занадто великий, додайте дві або три шайби всередині колеса, але після затяжки гайки зовні колеса, будь ласка, поверніть колесо пальцем, щоб перевірити, чи може колесо обертатися плавно. Це дуже важливо, тому що якщо колесо крутиться плавно, це нормально, але якщо гайка натискає на колесо занабто міцно - воно не може рухатися плавно і мотор легко зламається. В цьому випадку потрібно зменшити одну або дві шайби, щоб колесо могло плавно рухатись.

СКЛАДАННЯ

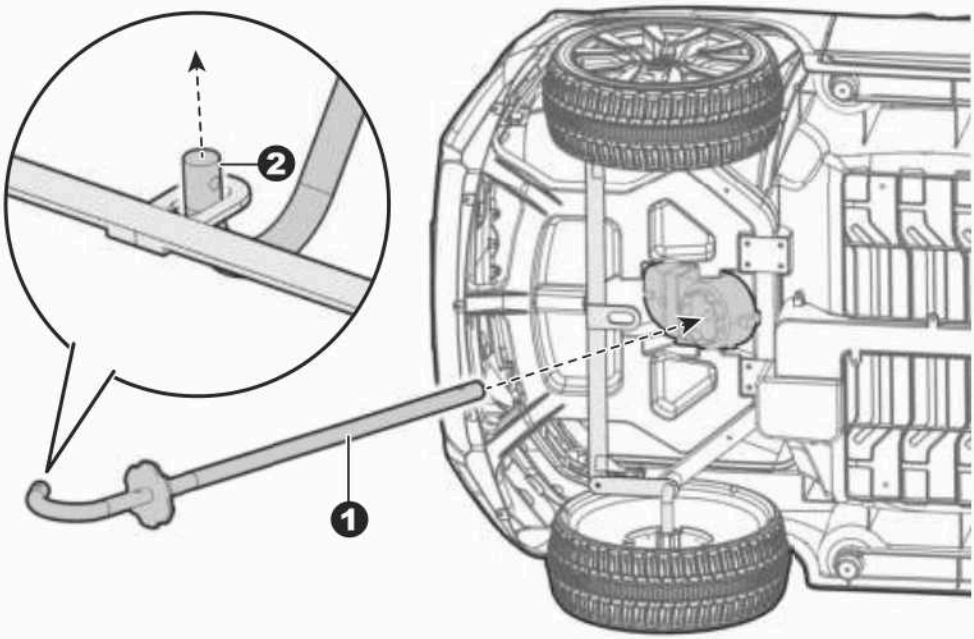

4. Установка рульвої осі:

- Вставте прямий кінець кермової колонки через отвір редуктора в корпус так, щоб прямий кінець виступав на торпедо джипа.
- Переконайтеся, що виступаюча частина на рульовій колонці збігається з поглибленнями на редукторі (1).

Вставте вигнутий кінець рульової колонки в отвір на поперечній планці рульової трапеції (2).

УСТАНОВКА РУЛЬВОЇ ОСІ

За допомогою викрутки послабте бовт на кришці керма.

- Зніміть кришку.
- Вставте 2 батареї AA відповідно до полярності.
- Одягніть кришку та закріпіть бовтом.
- Зніміть бовт M5*35 та гайку Ø5 з основи керма.
- Одягніть кермо на кермову колонку, що виступає з торпедо.
- Поєднайте отвори та вставте фіксуючий бовт.
- Закріпіть гайкою.

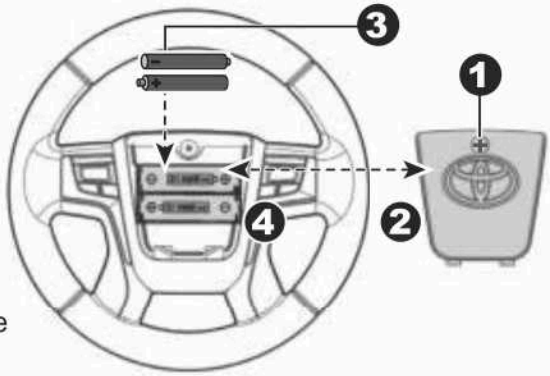

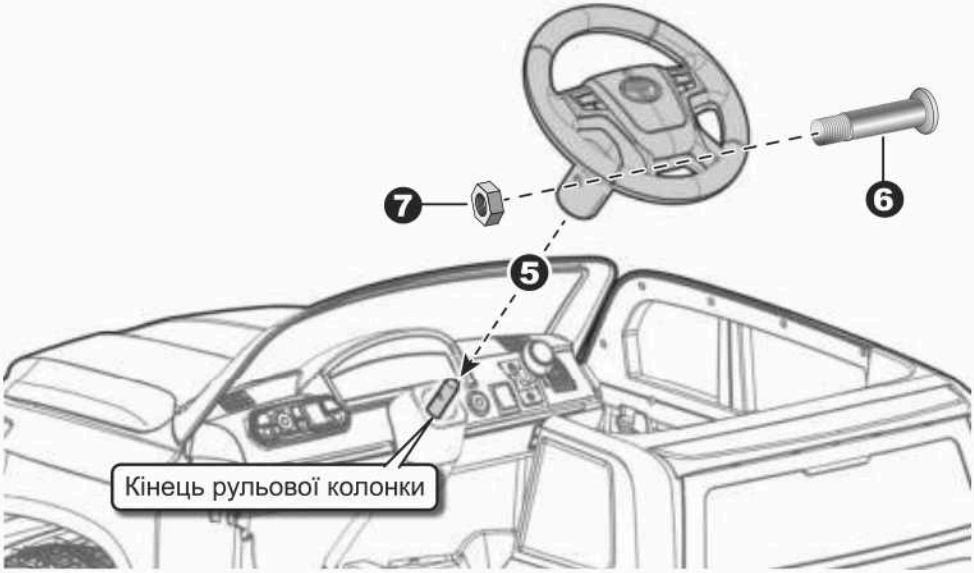

ПІД'ЄДНАННЯ АКУМУЛЯТОРА

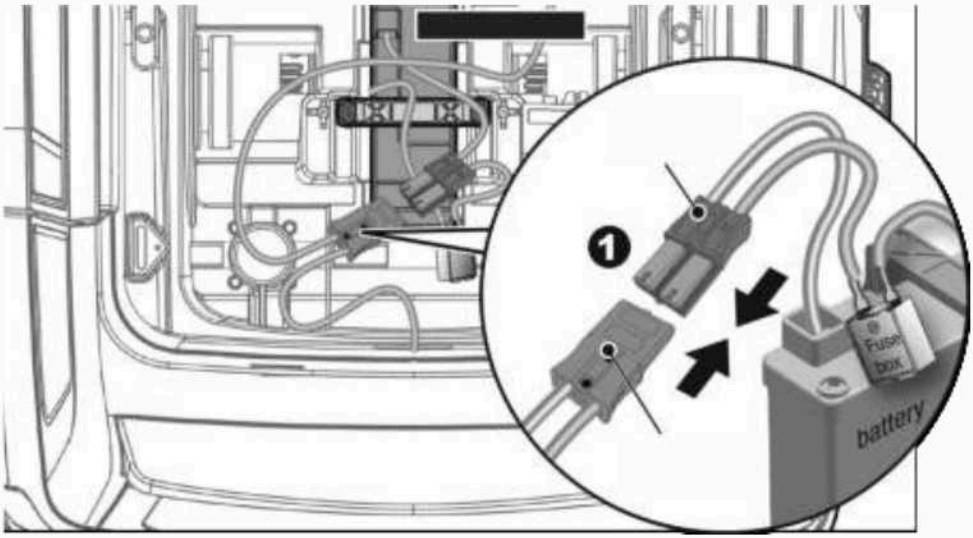

- Вставте гніздо акумулятора в гніздо кабелю.
- Поєднайте виступи на спинці сидіння з відповідними слотами на корпусі.
- За допомогою викрутки закріпіть сидіння з обох боків болтами M5*16.

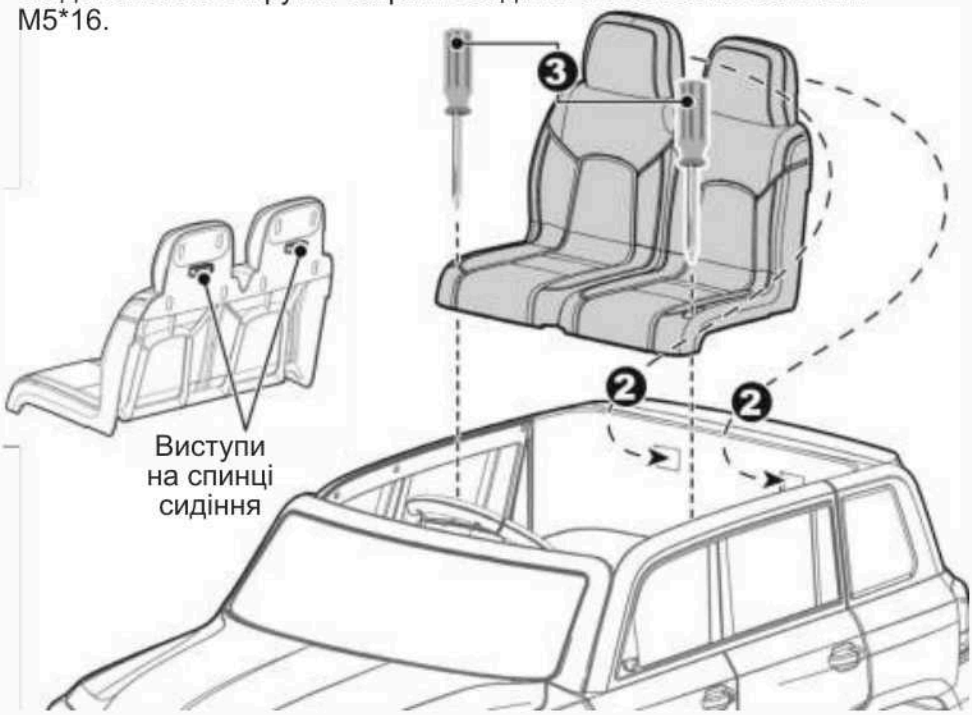

УСТАНОВКА ДЗЕРКАЛ ЗАДНЬОГО ВИДУ ТА БАГАЖНИКА

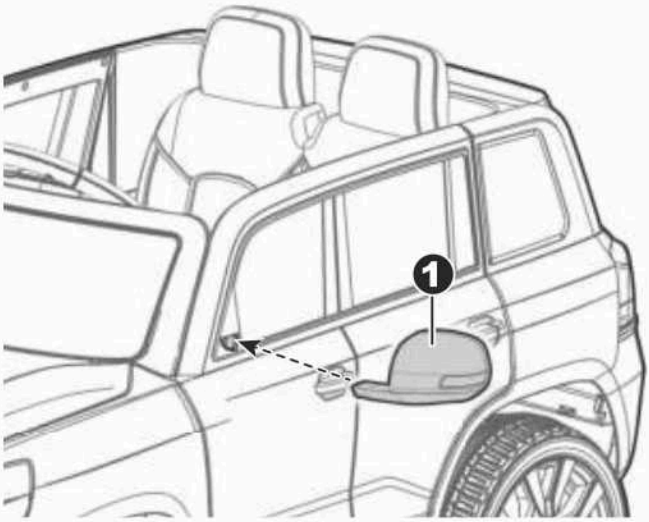

- Вставте дзеркала у слоти корпусу та натисніть до клацання.

- Відкрийте дверцята багажника та встановіть багажник на задню частину корпусу.

- Зафіксуйте два бовтаØ4*16 і закрийте дверцята багажника.

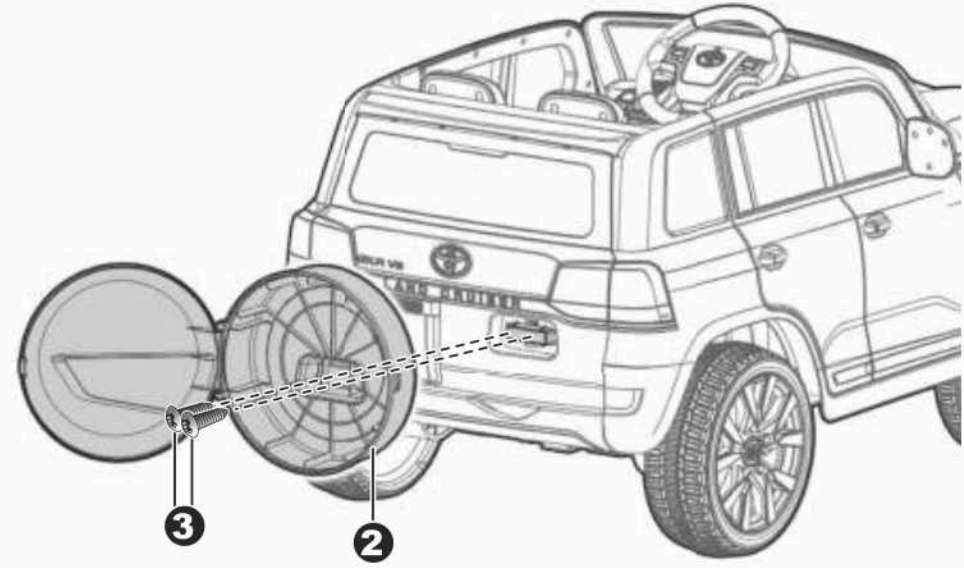

ВИКОРИСТАННЯ

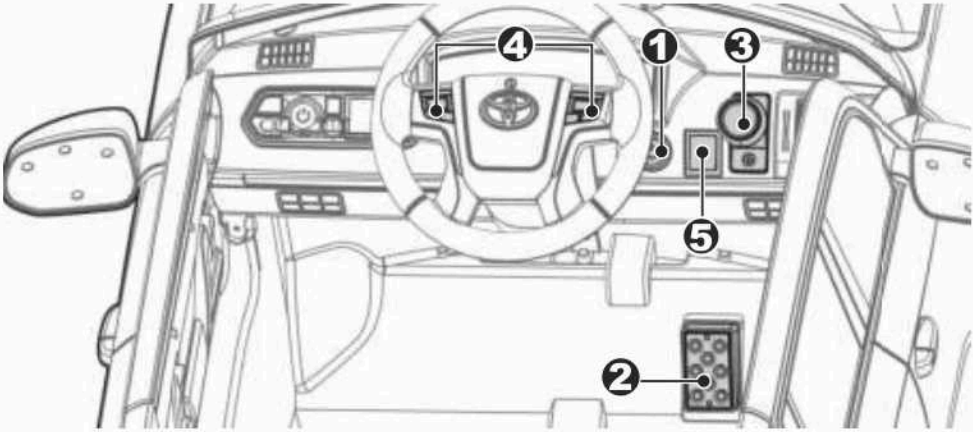

1. **Кнопка запалювання:** включає та вимикає живлення автомобіля.
2. **Педаль газу:** при натисканні автомобіль починає рухатися.
3. **Вперед/назад:** для руху вперед натисніть кнопку вгору; щоб перейти назад, перемкніть кнопку вниз.
4. **Звукова кнопка:** щоб відтворити мелодії.
5. **Велика/ мала швидкість:** регулює швидкість позашляховика.

ЗАПОБІЖНИК

Джип забезпечений запобіжником, який запобігає нагріванню акумулятора та електросистеми, та відключає живлення джипа під час його перегузки. Відновлення роботи відбувається через 20 с. Якщо запобіжник відключає систему під час нормальної роботи, це говорить про необхідність його ремонту.

АКУМУЛЯТОР

1. Заряджання джипа має відбуватися з вимкненим живленням.
2. Перша зарядка складає 4-6 годин. Не заряджайте акумулятор більше 10 годин. Перезаряджання призведе до зниження потужності батареї та вкоротить термін її служби.
3. Заряджайте батарею не менше 1 разу на місяць, якщо джип не використовується тривалий час.
4. Під час зберігання автомобіля від'єднайте всі дроти.
5. Використовуйте зарядний пристрій лише від виробника автомобіля.
6. Не заряджайте автомобіль у перевернутому вигляді.
7. Заряджайте в приміщенні, що добре провітрюється.
8. Зберігайте акумулятор при кімнатній температурі - не допускайте переохолодження або сильного нагрівання.
9. Уникайте контакту з батареєю у разі витоку вмісту. Кислота викликає пошкодження шкіри та тканин.
10. Вставте штекер зарядного пристрою в гніздо на корпусі (1), а вилку - в розетку (2).

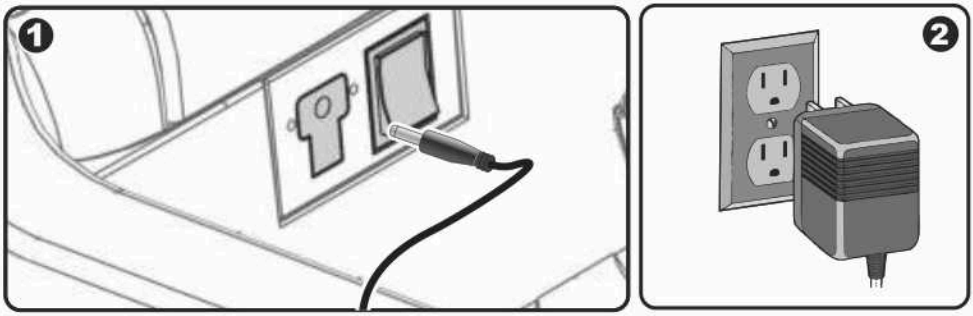

ЗАМІНА БАТАРЕЇ

Акумулятор з часом втрачає здатність утримувати заряд. Залежно від частоти та умов використання термін служби становить від одного до трьох років. Під час утилізації акумулятора не викидайте його. Здавайте аккумулятор у відповідні організації, які виконують їхню утилізацію.

ПУЛЬТ ДИСТАНЦІЙНОГО КЕРУВАННЯ 2.4 G

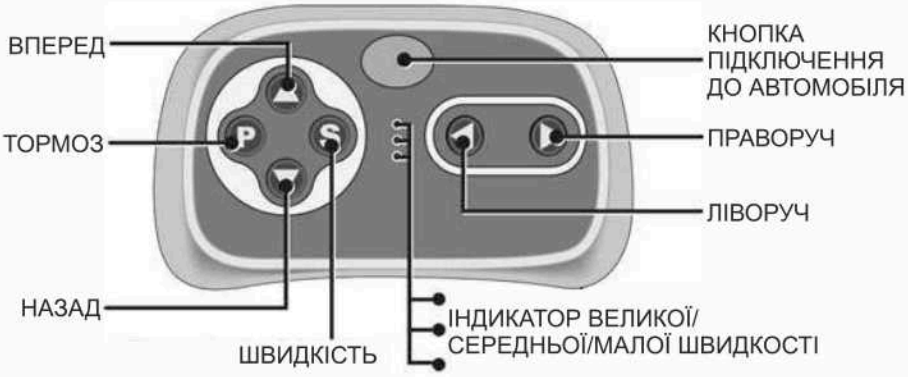

1. Встановіть батарейки в пульт.
2. Затисніть кнопку «вибору частоти» (посередині пульта) на 3 секунди, включаються індикатор низької швидкості.
3. Включить автомобіль. Якщо індикатор низької швидкості світит ся безперервно– підключення пройшло успішно.
4. Якщо не використовувати пульт, то він автоматично відключиться через 10 секунд. Щоб його активувати - натисніть будь-яку кнопку.
5. Кнопки: «Вперед», «Назад», «Праворуч», «Ліворуч», «S» Швидкість, «P» Стоп.
- Натисніть кнопку «S» для того щоб вибрати швидкість:
1 світлодіодна лампочка – низька швидкість, 2 - середня, 3 - висока.
Рух назад виконується тільки на низькій швидкості.
- Затисніть кнопку «P» щоб зупинити та вимкнути автомобіль (повинні погаснути всі індикатори роботи).

Важливо! Пультом повинні керувати тільки дорослі!

ПРАВИЛА УСТАНОВКИ І ЗАМІНИ БАТАРЕЙОК

1. Установка та заміна батарейок повинні проводитись лише дорослими.
2. Не дозволяйте дітям гратися з батарейками.
3. Не заряджайте батарейки, які для цього не призначені.
4. Дотримуйтесь полярності.
5. Не використовуйте одночасно старі та нові батарейки
6. Якщо джип не використовується протягом тривалого часу, вийміть з виробу та пульту ДУ елементи живлення.

ТЕХНІЧНІ НЕПОЛАДКИ ТА ЇХ УСУНЕННЯ

Проблема	Причина	Усунення проблеми
Автомобіль не рухається	1. Акумулятор розряджений. 2. Спрацював запобіжник. 3. Недостатній контакт із акумулятором. 4. Акумулятор несправний. 5. Погано зафіксовані колеса.	1. Зарядіть акумуляторну батарею. 2. Не використовуйте автомобіль протягом декількох хвилин або замініть запобіжник. 3. Закріпіть щільніше роз'єми акумуляторної батареї. 4. Перевірте справність акумулятора. 5. Підкрутіть гайки.
Акумуляторна батарея не заряджається	1. Роз'єми акумулятора не зафіксовані. 2. Відсутній струм в мережі. 3. Зарядний пристрій несправний. 4. Запобіжник несправний	1. Зафіксуйте роз'єми. 2. Спробуйте підключити зарядний пристрій до мережі пізніше. 3. Замініть зарядний пристрій. 4. Перевірте і замініть запобіжник
Дія акумулятора нетривала (меньше 15 хв)	1. Недостатній заряд акумулятора. 2. Колеса забруднені. 3. Автомобіль перевантажений.	1. Необхідно заряджати акумулятор своєчасно. 2. Очистіть колеса. 3. Не перевантажуйте автомобіль
Автомобіль їде надто повільно	1. Акумулятор розряджений. 2. Колеса забруднені. 3. Автомобіль перевантажений.	1. Необхідно зарядити акумулятор своєчасно. 2. Очистіть колеса. 3. Не перевантажуйте автомобіль
Акумулятор нагрівається і шумить під час зарядки	1. В акумуляторі відбувається хімічна реакція.	1. Така реакція характерна для процесу зарядки акумулятора.
Низький рівень зарядки	1. Акумулятор несправний. 2. Відсутність електрики в мережі. 3. Автомобіль перевантажений. 4. Поверхня, на якій знаходиться автомобіль, нерівна.	1. Замініть акумулятор. 2. Спробуйте під'єднати до мережі пізніше. 3. Не перевантажуйте автомобіль. 4. Використовуйте автомобіль тільки на рівній поверхні.
Редуктор видає потріскуючий звук	Зламаний редуктор	Необхідно замінити редукторверхні.
Кермо не працює	Замінити батарейки в пульті управління	Вставте 2 нові батарейки
Автомобіль не зупиняється	Пошкоджений елемент електроніки	Зверніться в службу ремонту

ЗАПОБІЖНІ ЗАХОДИ

1. Щоб уникнути пошкодження редуктора і механізмів автомобіля уникайте перевантаження дитячого транспорту.
2. Не дозволяйте дітям кататися удвох, перевозити вантажі або буксирувати.
3. Не міняйте різко напрямок руху джипа.
4. Не допускається катання дорослих.
5. Автомобіль дозволяється використовувати тільки під наглядом дорослих.
6. Щоб не допустити травм дітей за допомогою дрібних деталей, зберігайте всі деталі і пакети в недоступному для дітей місці.
7. Не рекомендується використовувати автомобіль на проїжджій частині, схилах, та інших небезпечних місцях.
8. Автомобіль дозволяється використовувати в теплу суху погоду. Уникайте дощу і прямого контакту з водою.
9. Своєчасно очищайте автомобіль від пилу та бруду. Допускається чистка сухою або ледь вологою тканиною без використання абразивних засобів для чищення.
10. Для змащення рухомих деталей, коліс та елементів управління використовуйте легкі масла.
11. Контакти підключення живлення не повинні бути замкнені «накоротко».
12. Перед використанням перевіряйте місця фіксації деталей.
13. Автомобіль слід зберігати якнайдалі від джерел тепла щоб уникнути пошкодження пластикових деталей.

УВАГА!

Безпека вашої дитини залежить від вашої уваги. Надягніть дитині захисний шолом. Не дозволяйте дитині використовувати автомобіль, якщо відсутні навички водіння та безпеки. Дитина може використовувати транспорт лише під наглядом.
Не вносіть у конструкцію автомобіля будь-які зміни, не використовуйте запасні частини інших виробників.

Катайтесь із задоволенням!

Більше моделей на сайті igrushki7km.com.ua:

- Дитячі джипи на акумуляторі
- Дитячі електромобілі Toyota
- Усі дитячі електромобілі