Схема складання
assembly

APT./ART. 0860,0884,0891

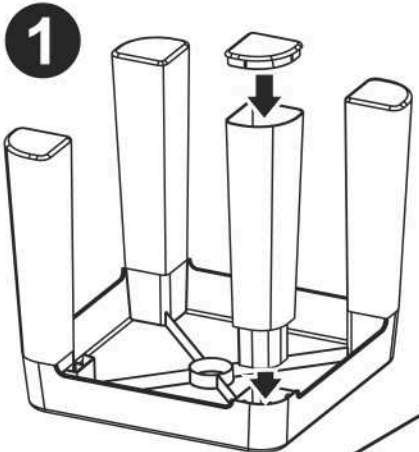

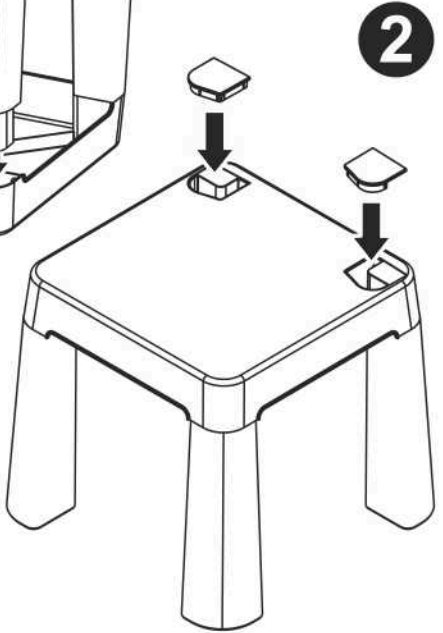

technoktoys.com

max 75 KG

Дитячий табурет ТехноК, арт.0860,0884,0891

Виробник:

ТОВ «Інтелком», Україна, 76002, м. Івано-Франківськ, вул. Микитинецька, 7а, тел.: +38(0342)503585, e-mail: office@intelkom.net.ua, www.technoktoys.com

ТУ У 31.0-31789338-014:2024.

ІНСТРУКЦІЯ!

Перед використанням прочитайте інструкцію з експлуатації. Виріб повинен зібрати дорослий. Дитячий табурет призначений для малюків які можуть самостійно стояти та ходити. Максимальне навантаження - 75 кг. Табуретом одночасно може користуватися лише одна дитина. Елементи виробу виготовлені з пластику. Комплектація: сидіння - 1шт., ніжка - 4шт., кришка ніжки - 4шт., заглушка - 2шт.

ПОПЕРЕДЖЕННЯ!

Використовувати під безпосереднім наглядом дорослих. Категорично заборонено ставати на табурет ногами або використовувати іншим чином крім сидіння. Перед використанням протерти виріб вологою ганчіркою. Зберігати при температурі від -10°С до 40°С в сухому місці, захищеному від прямих променів сонця. Не зберігати і не використовувати поблизу джерел вогню, приладів з нагрівальними елементами! Зберігати інформацію з адресою виробника. Строк придатності необмежений. Строк служби - 10 років. Використовувати пошкоджений виріб заборонено. Споживач має право на обмін товару належної якості протягом чотирнадцяти днів, не рахуючи дня купівлі. Утилізацію виробу проводити звичайним методом.

Children's stool TechnoK, art.0860,0884,0891

Manufacturer:

"Intelkom Ltd.", Ukraine, 76002, Ivano-Frankivsk, Mykytynetska str., 7a, tel.: +38(0342)503585, e-mail: office@intelkom.net.ua, www.technoktoys.com.

INSTRUCTION.

Read the instructions before using. The product must be assembled by an adult. The children's stool is intended for children who can stand and walk independently. Maximum load of 75kg. Only one child can use the stool at a time. The product components are made of plastic. Complete set: seat - 1pc., leg - 4pcs., leg plug - 4pcs., seat`s plug - 2 pcs.

WARNING!

Use under the direct supervision of adults. To stand on the stool with feet or to use it in any way other than for sitting is forbidden. Wipe the product with a damp cloth before use. Store at a temperature from -10°C to 40°C in a dry place protected from direct sunlight. Do not store or use near sources of fire, devices with heating elements! Keep information with the manufacturer's address. The validity period is unlimited. Service life - 10 years. It is forbidden to use a damaged product. The consumer has the right to exchange a defective product within fourteen days from the date of purchase, excluding the day of purchase. Dispose of the product in the usual way.

Дитячий табурет Технок 0860, 0884 — дивіться на сайті igrushki7km.com.ua